COPILOT VENT EOC

Extrator com cone e persiana

A gama de extratores EOC oferecem alto rendimento energético **economizando até um 20% do consumo**.

Até 20% de economia

CARATERÍSTICAS

- Ventilador equipado com **cone de difusão** e **persianas automáticas**. Persianas removíveis para fácil manutenção / inspeção.
- Corpo em aço galvanizado, persianas e hélices em **liga de alumínio** que proporcionam proteção adequada, também em ambientes agressivos.
- Deslocamento de ar de **38500** a **50200 m3/h.**
- Apropriado para montagem na parede e ideal para sistemas de ventilação e depressão.
- **Redução do consumo** de energia y alto fluxo de ar através do efeito do cone.
- Disponível em 3 y 6 hélices. (3 hélices só em alumínio)

CARATERÍSTICAS TÉCNICAS

Modelo	EOC	53s/1 (6 aspas)	53s/1.5 (6 aspas)	53s/1 (3 aspas)	56/1.5 (6 aspas)	56/1.5 (3 aspas)
Fluxo nominal a 0 mm WG	m^3/h	38400	44500	42000	47600	50200
Velocidade de rotação da hélice	n/min	369	433	447	433	481
Diâmetro -D-	mm/in	1346/53	1346/53	1346/53	1422/56	1422/56
Potência motor (*)	HP/kW	1.00/0.75	1.50/1.10	1.00/0.75	1.50/1.10	1.50/1.10
Alimentação	V	230/400 3~	230/400 3~	230/400 3~	230/400 3~	230/400 3~
Nível de ruido Lpa	dB	70,7 – 65,3			72.1-75.6	
Peso (modelo STD)	Kg.	98 - 89			109-112	

(*) Motores de outros tensões, motores monofásicos ou velocidade variável do motor através de autotransformadores disponíveis mediante solicitação.

EXTRACTOR DE ALTA EFIÇIÊNCIA ENERGÊTICA

Pol. Ind. Les Salines – C/ La Selva, nave 4 - 08880 – Cubelles - España
Tel. +34 93 895 77 80 – Fax +34 93 895 77 04
info@copilot-system.com www.copilot-system.com

MOTORES

- Motor assíncrono trifásico de serie.
- **VAR,** motor assíncrono trifásico variável através do autotransformador.
- **MON,** motor monofásico. Velocidade variável.

HÉLICES

Materialões do as hélices:

- **GALV**: aço galvanizado.
- **ALU**: liga de alumínio. (versão recomendada per a sua leveza e resistência).
- **INOX**: aço inoxidável AISI 304.

DADOS TÉCNICOS

- **Dimensões:**

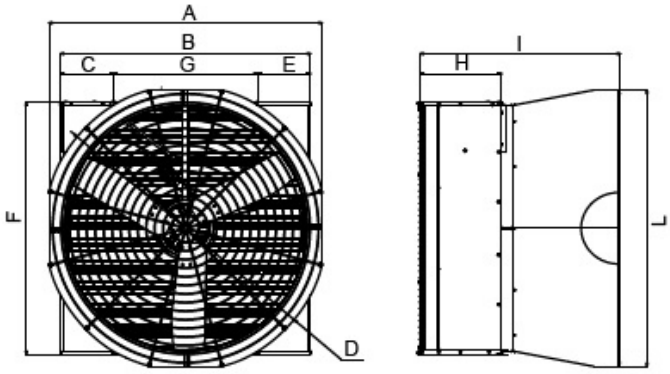

Dimensiones	EOC 53s
Dimensión - A - [mm]	1515
Dimensión - B - [mm]	1382
Dimensión - C - E [mm]	293.5
Dimensión - D - [mm]	1562
Dimensión - F - [mm]	1380
Dimensión - G - [mm]	795
Dimensión - H - [mm]	450
Dimensión - I - [mm]	1110
Dimensión - L - [mm]	1515

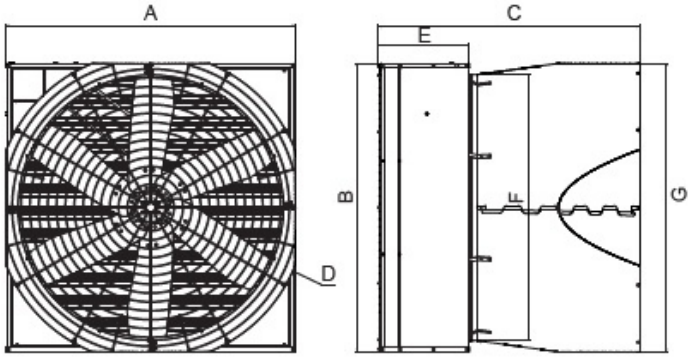

Dimensiones	EOC 56
Dimensión - A - [mm]	1537
Dimensión - B - [mm]	1530
Dimensión - C - [mm]	1388
Dimensión - D - [ø mm]	1650
Dimensión - E - [mm]	482
Dimensión - F - [ø mm]	1400
Dimensión - G - [mm]	1530

EXTRACTOR DE ALTA EFIÇIÊNCIA ENERGÊTICA

Pol. Ind. Les Salines – C/ La Selva, nave 4 - 08880 – Cubelles - España
Tel. +34 93 895 77 80 – Fax +34 93 895 77 04
info@copilot-system.com www.copilot-system.com